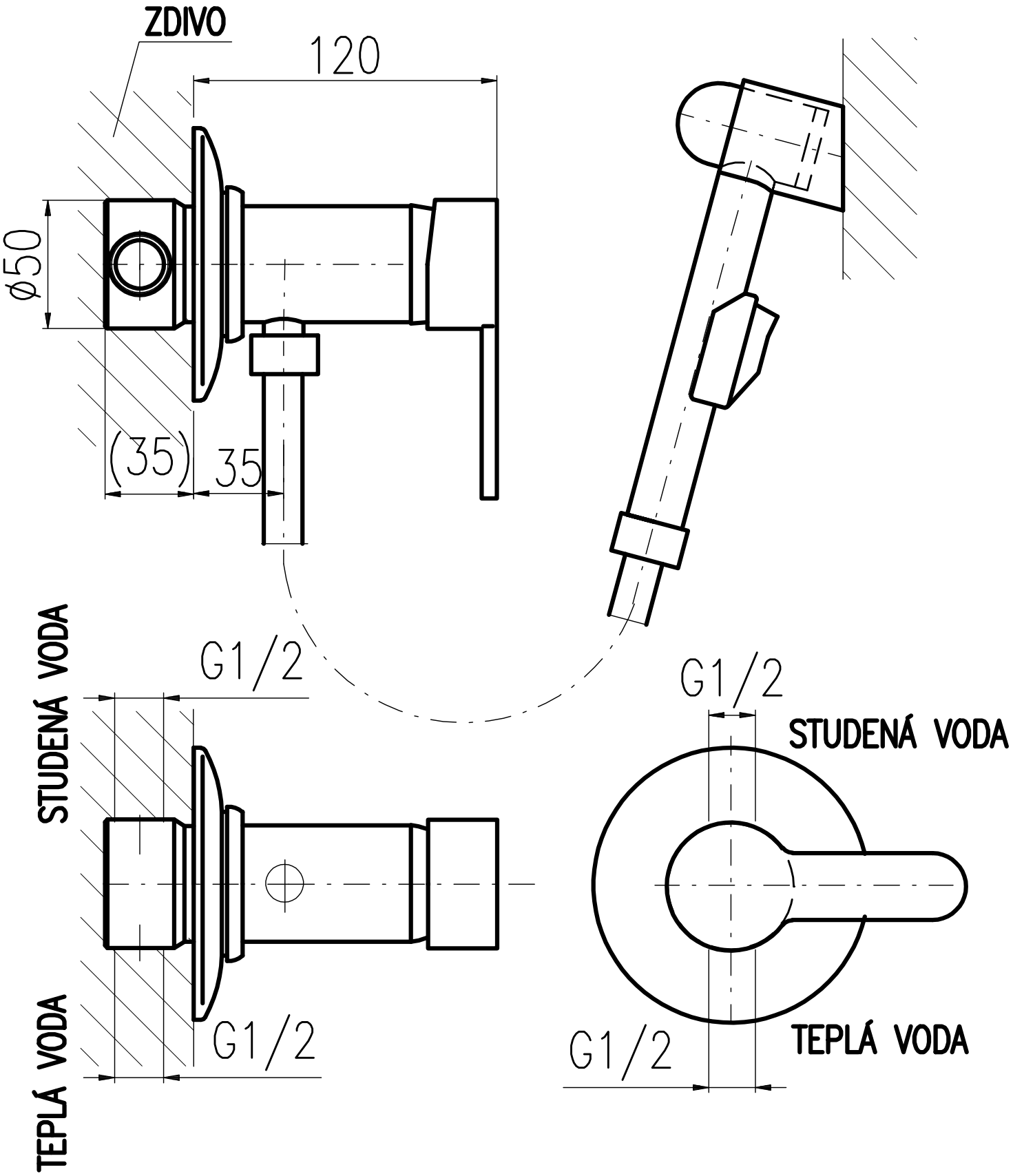
ZDIVO
120
ø50
(35)
35
STUDENÁ VODA
G1/2
TEPLÁ VODA
G1/2
G1/2
STUDENÁ VODA
G1/2
TEPLÁ VODA